RESOL®
TECNOLOGÍA DE CONTROL

Módulo de comunicación KM1

rosenthal design

Indicado para el acceso remoto al regulador

El módulo de comunicación KM1 se utiliza como interfaz entre la instalación solar/ de calefacción y una red informática. Es ideal para los técnicos de mantenimiento de grandes instalaciones, instaladores de calefacción y usuarios privados que desean controlar su instalación en cualquier momento.

- Permite acceder a VBus.net
- Simple configuración de la instalación con el software RESOL ServiceCenter o el software de configuración remota RPT
- Rápido diagnóstico sobre problemas de funcionamiento
- Indicado para todos los reguladores con RESOL VBus®
- Puerto LAN integrado para la conexión a la red

VBus.net

La solución de servidor para un acceso fácil y seguro a los datos de la instalación sin conocimientos previos en redes.

Software de configuración RPT

El software de configuración remota RPT permite configurar los reguladores de RESOL.

www.resol-espana.com

Datos técnicos

Carcasa: de plástico, PC-ABS y PMMA

Tipo de protección: IP 20 / DIN 40050

Temperatura ambiente: 0 ... 40 °C

Tamaño: Ø 130 mm, profundidad 45 mm

Montaje: sobre pared

Visualización: piloto de control de funcionamiento LED

Interfaces: RESOL VBus® para la conexión al regulador, 10/100 Base TX Ethernet, Auto MDIX

Consumo: < 1,95 W

Alimentación:
Tensión de entrada de la fuente de alimentación: 100 ... 240 V~
Corriente nominal: 350 mA
Tensión de entrada del módulo de comunicación: 5 V⎓ ± 5 %

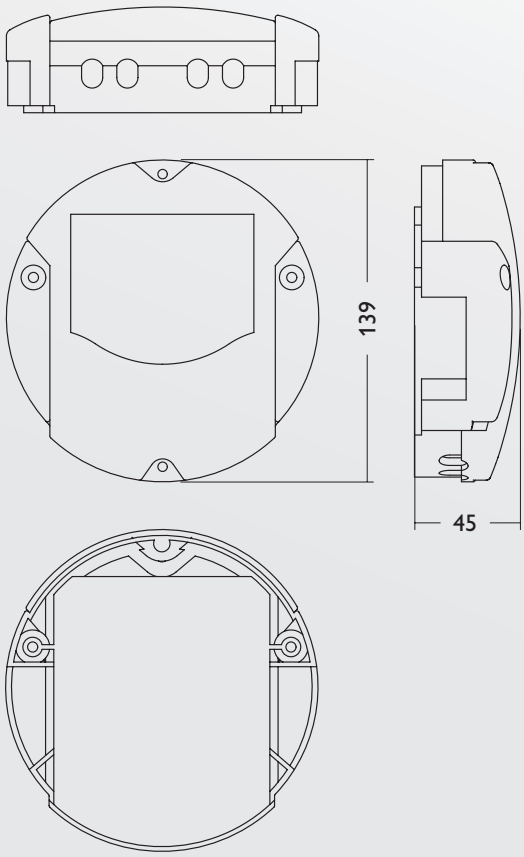

RESOL Módulo de comunicación KM1
Módulo de comunicación con CD RESOL Service y cable de alimentación; fuente de alimentación y cable VBus® preconectados
Grupo de precios A | Ref.: **180 011 30**

La solución plug and play para conectar reguladores de RESOL a Internet, por ejemplo para poder utilizar el portal de servicios VBus.net:

Regulador con RESOL VBus® KM1

www.vbus.net

- Su sistema de energía solar y calefacción en Internet – sin necesidad de realizar configuraciones en el router
- Visualización desde cualquier terminal móvil
- Acceso a los datos de la instalación con un navegador web – sin necesidad de instalar un software
- Presentación de la evolución de los datos en forma de pantalla de datos en directo o diagrama
- Publicación de los datos de la instalación con un simple clic
- Filtros individuales para pantallas de datos personalizadas

¿Le ha quedado alguna duda por resolver? Nosotros tenemos las respuestas:

© RESOL – Elektronische Regelungen GmbH ■ info@resol-espana.com ■ www.resol-espana.com

11205964 es