RESOL®
TECNICA DI REGOLAZIONE

ESEMPI DI APPLICAZIONE

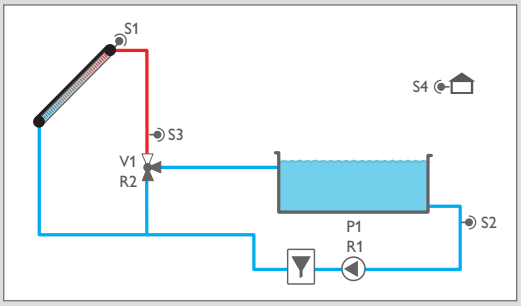

VBus.net

DeltaSol® Minipool

La centralina per piscine DeltaSol® Minipool è progettata per il riscaldamento solare delle piscine tramite assorbitori solari e un impianto di filtrazione.

La centralina offre inoltre numerose opzioni come la limitazione della temperatura massima di mandata, il raffreddamento piscina e una funzione di circolazione. Grazie al VBus®, la DeltaSol® Minipool può essere collegata ad altri moduli semplicemente e comodamente.

Centralina per il riscaldamento solare di una piscina!

- 4 ingressi sonde e 2 uscite relè
- Controllo delle ore di esercizio della pompa a filtro, limitazione della temperatura massima di mandata
- Funzione di raffreddamento, disattivazione di sicurezza del collettore
- Bilancio termico, conta ore di esercizio

CARATTERISTICHE TECNICHE

Ingressi: 4 sonde Pt1000
Uscite: 2 relè semiconduttori
Potere di interruzione: 0,5 (0,5) A 240 V~ (relè semiconduttore)
Assorbimento totale corrente: 0,8 A 240 V~
Alimentazione: 220 – 240 V~
Tipo di collegamento: X
Standby: 2,98 W
Funzionamento: tipo 1.C.Y
Tensione impulsiva: 2,5 kV
Interfaccia dati: RESOL VBus®
Distribuzione di corrente VBus®: 30 mA

Funzioni: centralina concepita per il riscaldamento solare delle piscine tramite assorbitori solari in abbinamento ad un impianto di filtrazione
Involucro: in plastica, PC-ABS e PMMA
Montaggio: a parete o anche all'interno del quadro elettrico
Visualizzazione/Display: display grafico da 160 x 64 pixel
Comando: mediante i tre tasti sul frontale
Grado di protezione: IP 20 / IEC 60529
Classe di protezione: I (Protection class)
Temperatura ambiente: 0 ... 40 °C
Dimensioni: 172 x 110 x 49 mm

Codice	Descrizione	Categoria di prezzi
115 662 96	DeltaSol® Minipool – Centralina per il riscaldamento piscina	A
115 663 06	DeltaSol® Minipool – versione completa » incluse 3 sonde Pt1000 (1 x FKP6, 2 x FRP6)	A

© RESOL – Elektronische Regelungen GmbH ▪ info@resol.com ▪ www.resol.com